スワン電器株式会社

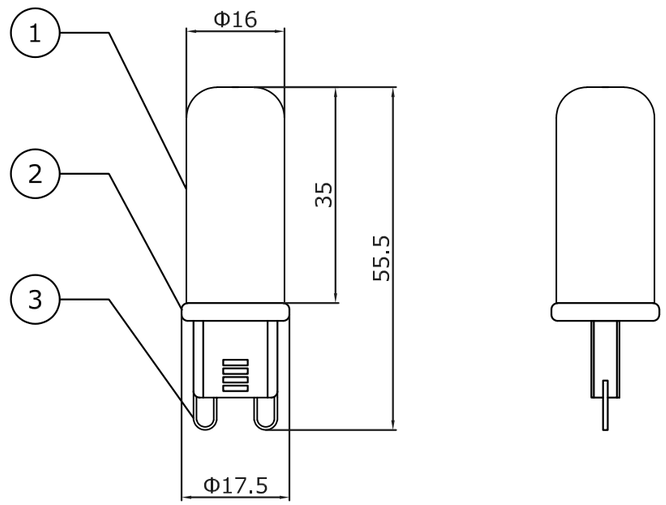

⚠ 安　全　上　の　ご　注　意

○一般屋内用器具です。 屋外や、水気、湿気のある所には取付け出来ません。絶縁不良による感電・火災の原因となることがあります。
○不安定な場所に設置しないでください。器具の転倒・火災のおそれがあります。
○ｶｰﾃﾝ・紙等の可燃物や揮発物に近づけて設置しないでください。火災のおそれがあります。
被照射面とは15ｃｍ以上離してください。変色・変質・火災のおそれがあります。

※本品の規格および外観は改良のため予告なしに変更する事がありますので、あらかじめご了承ください。

No.	名　　称	材質	数量	仕　　様	No.	名　　称	材質	数量	仕　　様
6									
5									
4									
3	口金	鉄	1	ニッケルメッキ					
2	カバー（基板内蔵）	セラミック	1	ベージュ					
1	拡散カバー	ガラス	1	クリア					

1) LEDの光色・明るさには個体差があります。あらかじめご了承ください。
2) 調光の%は設計値であり実際の明るさとは若干異なる場合があります。

定格電圧	AC100V	単位	mm	製品名	LEDランプ　G9型
周波数	50/60Hz	尺度	1 / 1	型番	SWB-G9-25D27L 調光
定格電流	0.03A	重量	11g	ランプ	250Lm 2700K Ra80
定格電力	2.5W	THIRD ANGLE PROJECTION 第三角法		図面番号	SW-YN-250911-02

250911